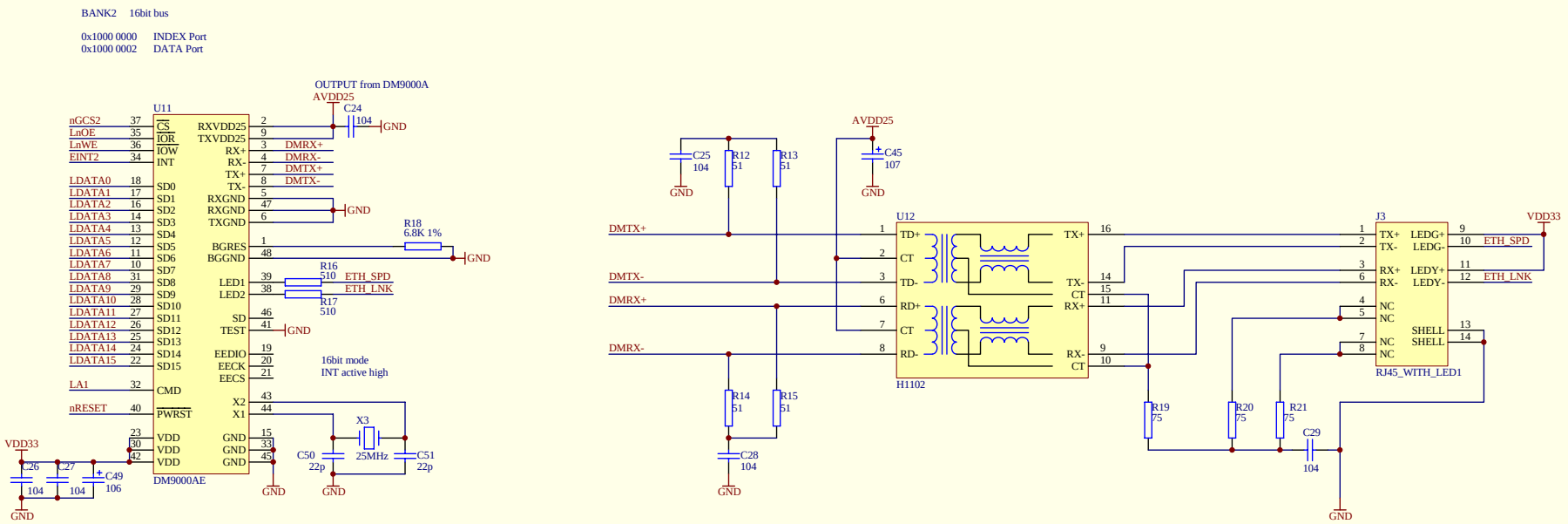

Title	2410-M DVK电路原理图		
No.	DM9000A	Sheet 3 of 5	
Date	10-Dec-2008	Revision	1.0
File	03-DM9000A.Sch	Size	A3
Org.	北京博创兴业科技有限公司		
Addr	北京海淀区知春路56号中航科技大厦4层 100098		

博创科技

WWW.UP-TECH.COM

Drawn By: UP Zhao